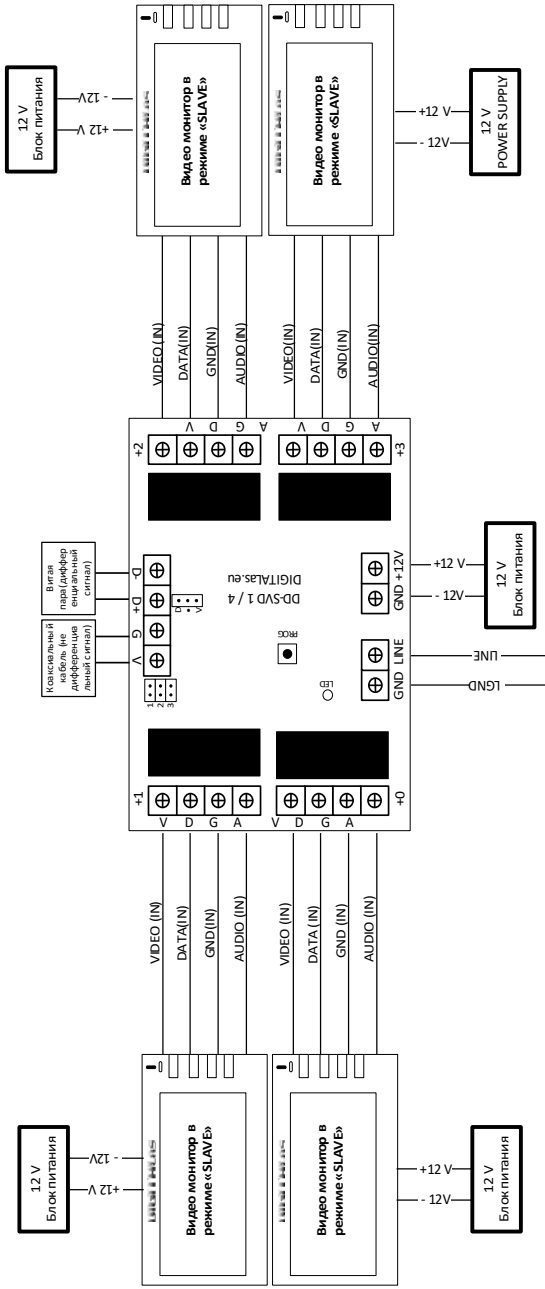

Тип видео сигнала устанавливается перемычками

Не дифференциальный сигнал	Дифференциальный сигнал

DD-SVD 1/4 инструкция пользователя

Программирования:

Перед началом использованиям видео коммутатора DD-SVD 1/4, ему надо присвоить ID адрес ID совпадает с номером квартиры в котором устанавливается видео монитор подключенный с контактам +0 на коммутаторе. коммутатору можно указать ID адрес с 1 до 255 включительно.

Например. Монитор устанавливает в квартире номер 25.

Номер контакта	Номер квартиры
+0	25
+1	26
+2	27
+3	28

Структура ID адреса: ID = [***СДЕ***] (***С***– сотни, Д – десятки, Е – единицы).

Вход в режим программирования:

коротко нажмите на кнопку *PROG* . через 1 с. Светодиод *LED* погаснет и ***DD-SVD 1/4*** войдёт в режим программирования.

Ввод ID адреса:

вовремя программирования ID вводится следующим образом : с начало вводится значения С(сотни), затем Д(десятки) а потом Е (единицы).

Одно нажатие кнопки *PROG* соответствует единице, два нажатия -2, три-3 и т.д. Введя необходимое значения через 3 с. значения будет зафиксировано. Не нажимая кнопку (нечего не вводя) и подождав 3 с. будет введёно . Фиксация значения оповещается морганиям светодиода в течение 1 с.

например: в память ***DD-SVD 1/4*** надо ввести значения ID=25 (***С*** *=0,* ***Д*** *=2,* ***Е*** *=5*) :

Действие	Реакция	Объяснение	Результат
1.	Нажимает на кнопку *PROG*	Через 1с. светодиод LED погаснет.	Режим программирования активирован
2.	Ждём. через 3 с. загорается светодиод LED	светодиод LED и через 1с. погаснет.	Введено значения ***С****=0*
3.	Два раза нажимаем кнопку *PROG* и ждём	Через 3 с. загорается светодиод LED и через 1с. погаснет.	Введено значения ***Д****=2*
4.	Пять раз нажимаем кнопку *PROG* и ждём	Через 3 с. загорается светодиод LED, через 1с. погаснет на короткое время и опять загорится.	Введено значения ***Е*** *= 5;* ID введено в память, выход из режима программирования

ВАЖНО. Неправильно введя ID (ID>255 или ID=0) светодиод LED быстро моргнёт 5 раз.

Неправильный ID не будет записан в память.