Pöördvärava automaatika D-Force PKM-CO1

Varustus:

2 tk. Mootorid

1 tk. Juhtmoodul

1 tk. Värava tugi

2 tk. Konsoolid

1 tk. Juhend

kruvid

Tehnilised kirjeldused

Ava tüüp (otstarve): Pöördvärav

Max aknatiiva kaal 200 kg. x2

Maksimaalne aknatiiva laius 2,5 m. x2

Maksimaalne värava avanemisnurk 110 kraadi

sööda 220 VAC ± 10% / 120 VAC ± 10%

Mootori pinge 24VDC 60W

Küünarnuki pikendamine 300 mm

Max tööaeg 5 minutit

Mootori kiirus 200 RPM

Värava kiirus 1.6cm/s

Ümbritsev temperatuur -45°C~+50 °C

1.Ehituspuur ja poldid, joon. 5, paremal:

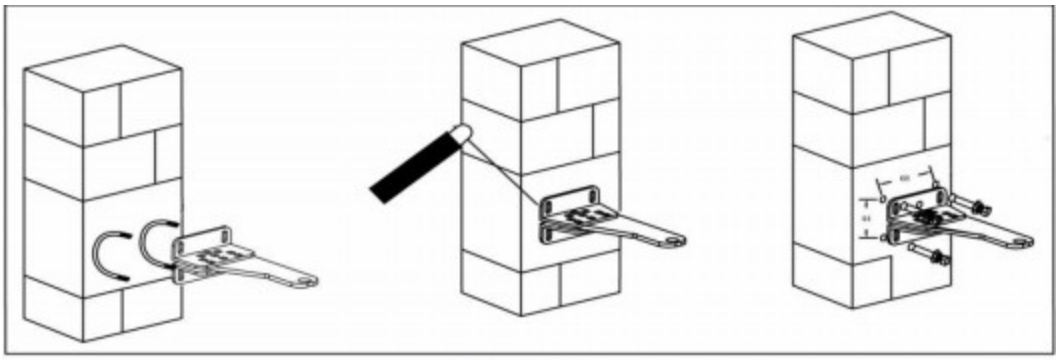

Figure 5

a. Puurige 4 auku läbimõõduga 8 mm
b. Sisestage 4 komplekti kuuluvat betoonikruvi ja pingutage korralikult (ärge pingutage üle, kuna võite poldi betoonist või tellistest välja tõmmata)
c. Paigaldage mootori ühendusklamber ja pingutage antud poltidega

2. Ehituspuur ja keevitamine, joon. 5, keskmine:

a. Puurige 4 auku läbimõõduga 8 mm
b. Leidke 4 auku puuritud aukude kohal olevas tugiklambris
c. Keevitage mootoriklamber tugiklambri külge

3. Kokkupandavad U-poldid, joon. 5, vasakul:

a. Otsige üles 4 auku tugiklambris U-poltide otsa kohal
b. Paigaldage sobivad kruvid
c. Paigaldage mootori ühendusklamber ja pingutage antud poltidega

Tagumise kronsteini fikseeritud plaadi erinevate nurkade kohandamine erineval viisil

Paigaldamise seisukord.

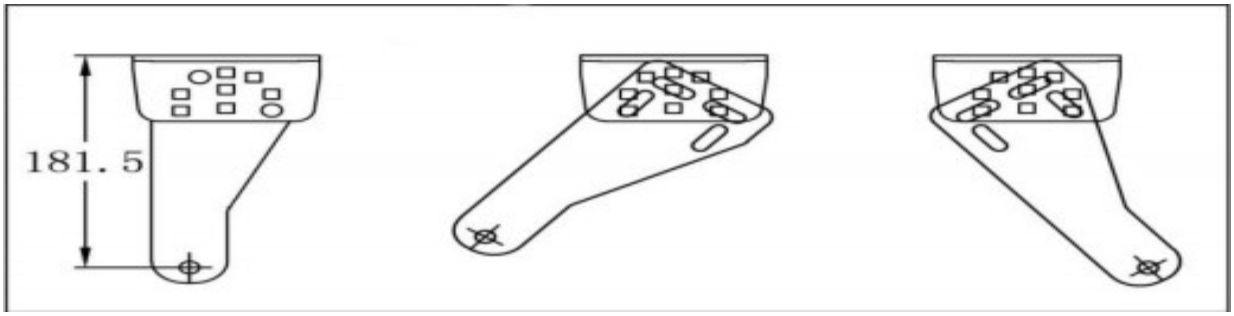

VI. Asetage mootor fikseeritud otsas värava tugiklambrile

1.

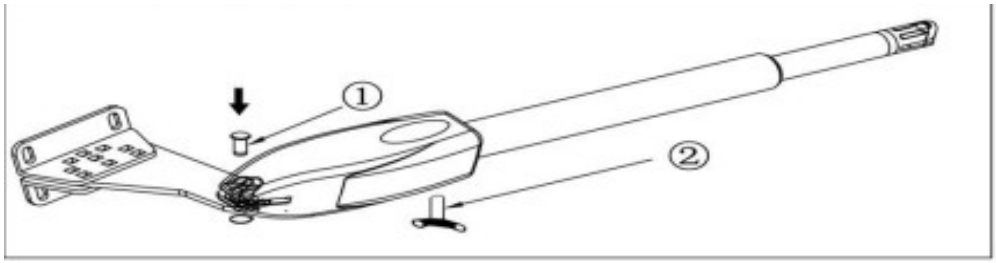

Figure 7

Kaasaveenduge, et mootori võtmekomplekt oleks maapinnaga.
2. Veenduge, et toide on välja lülitatud, sisestades lukustuskruvi ja lukustusseib fikseeritud otsa mootori ja värava tugiklambri vahele.
3. Sisestage käsitsi võti.
4. Keerake võtit päripäeva, et vabastada mootori sidur ja lülitada sisse värava käsitsijuhtimisrežiim.

VII. Kaalutlused

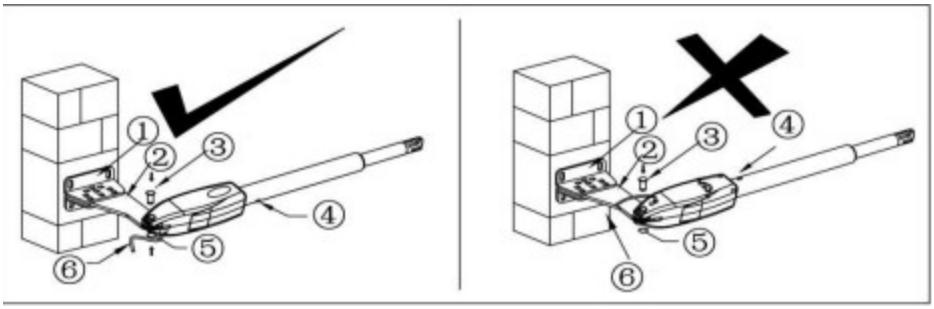

Joonis 8 vasakul, toitejuhe ja käsitsi vabastamise komplekt*edukalt*
1- tagumine fikseeritud kronstein
2- Tagumise kanduri fikseeritud plaadiga peamootori hoob
3- lukustuskruvi

Joonis 8 paremal, toitejuhe ja käsitsi vabastamise komplekt*ebaõnnestunult*
4- vihmakanalisatsiooni ava
5- Seibid ja lukustusmutrid
6- toitejuhe

Märkus. Vale paigaldus, joonis 8 paremal:
Kaablit ei tohi paigaldada mootori hoova kohale. See võib juhtme kokku suruda ja rebida nii palju kui võimalik
põhjustaks elektrilöögi. Samuti peab käsitsi juhtnupp olema suunatud edasi
maa. Paigaldage õigesti, nagu on näidatud joonise 8 vasakul küljel.

VIII. Pikendatud või sissetõmmatud mootori otste "hoobade" paigaldamine väravasse:

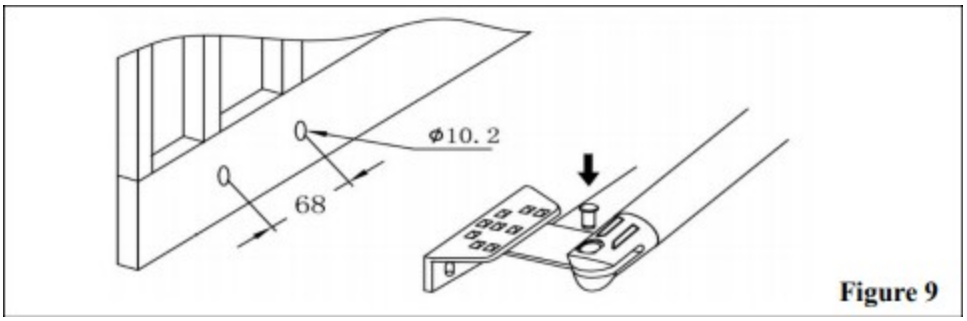

Figure 9

A.Puurige kaks 10,2 mm läbimõõduga auku, mille vahel on 68 mm.
B.Leidke 2 auku puuritud aukude kohal asuvates tugiklambrites.
C.Kinnitage tagumine mootoriklamber vastavate kruvide abil värava kronsteini külge
ja pingutage korralikult (pange tähele, et need poldid, mida kasutatakse esiklambri kinnitamiseks värava külge, neid pole kaasas, kuna iga värava paksus on erinev)
D.Paigaldage lukupolt ja lukustusseibid

Klambri kõrgus:

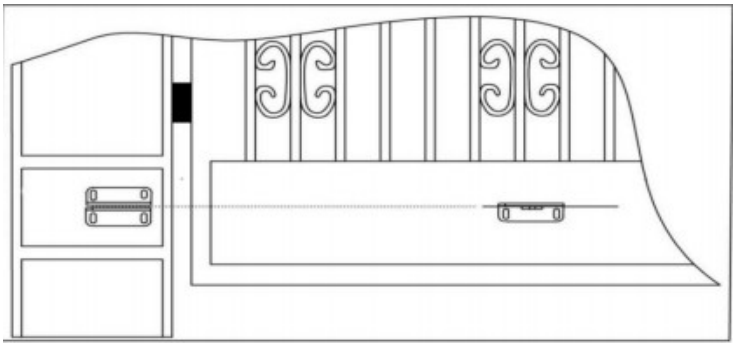

Veenduge, et tugiklambri kõrgus oleks ukseklambriga täpselt samal tasemel. Kui te ei taga täpset üldkõrgust, hakkab mootori hoob painduma ja takistab värava vaba töötamist. Värava lükkamise või tõmbamise jõud väheneb ka, kuna mootoril tekib värava avamisel või sulgemisel täiendav / tarbetu takistus, mis ei pruugi seetõttu täielikult toimida. Erinevad kõrgused võivad kahjustada mootorit või mootori hooba.

Tavaliselt sulgeme**värava avamise süsteemi konfiguratsioon**

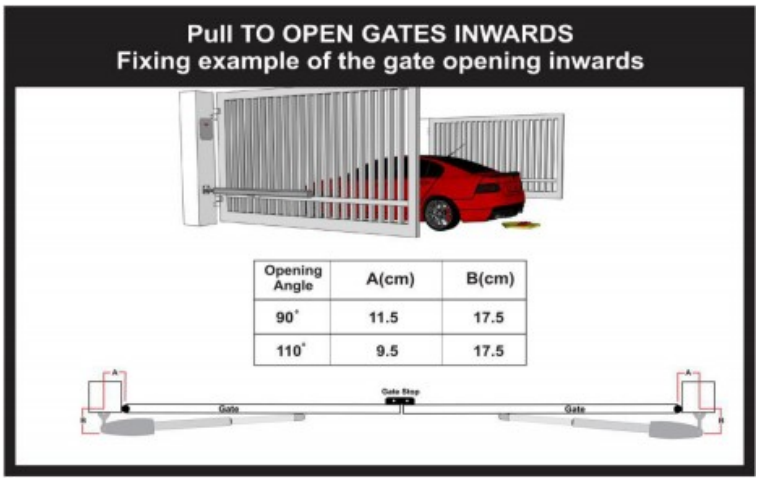

V: Ukseava serva ja fikseeritud mootorihinge vaheline kaugus
B: kaugus värava hinge keskjoone ja mootori hinge vahel
C: kaugus uksehinge ja mootorist eemaldatud maksimaalse kauguse vahel

Tavaliselt avatud väravate avamise süsteemi konfiguratsioon

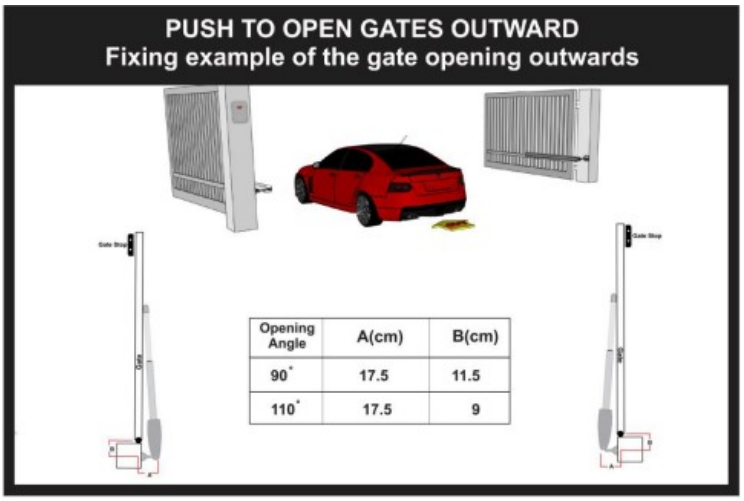

V: Ukseava serva ja fikseeritud mootorihinge vaheline kaugus
B: kaugus värava hinge keskjoone ja mootori hinge vahel
C: kaugus uksehinge ja mootorist eemaldatud maksimaalse kauguse vahel

Juhtpaneeli ühendusskeem:

Tehnilised parameetrid:
1. Juhtpaneeli pinge: AC24V, saab kasutada 24 V varuakut.
2. Kohaldatav vahemik: sobib kahe hoovaga väravatele.
3. Saatja kodeerija: meie enda kohandatud pääsukood.
4. Toetage kaugjuhtimispulti: mahutab kuni 120 tk. saatjad.

5. Mootori omadused: 24 V alalisvoolu mootor x2

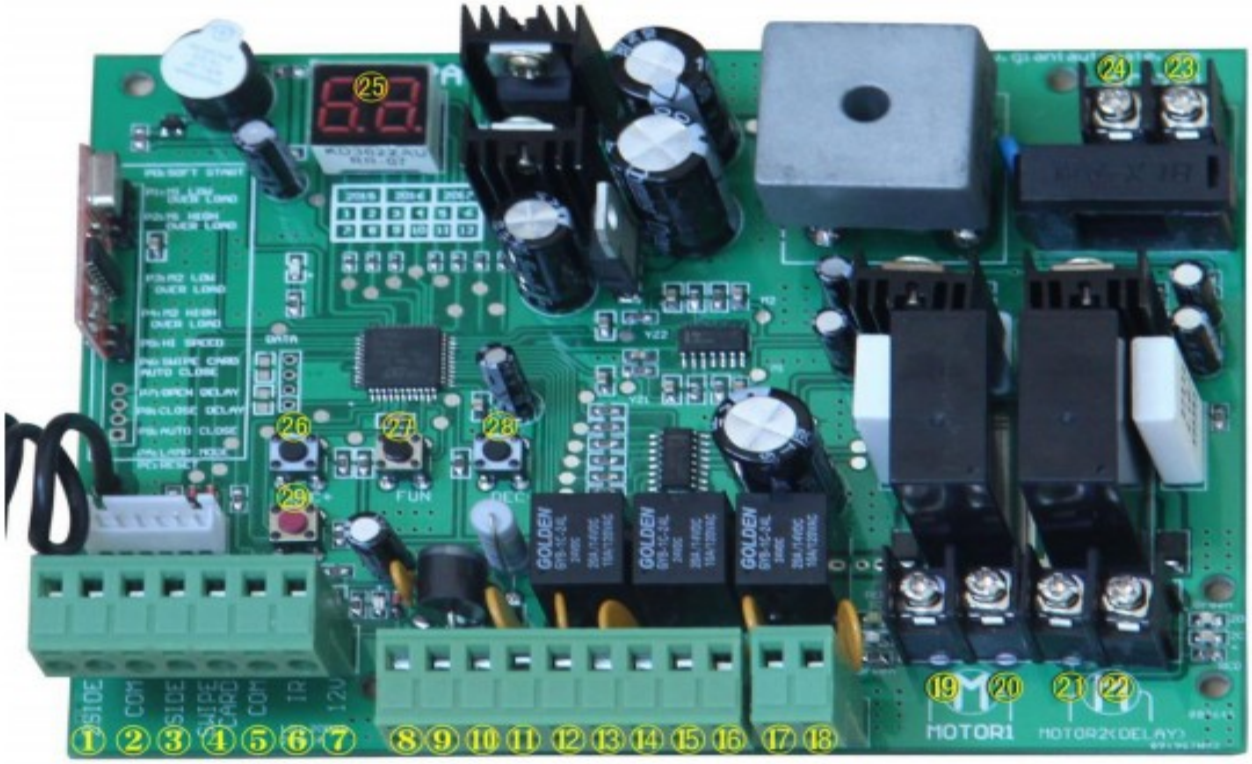

1. 2Side terminali kasutatakse mis tahes välise seadme ühendamiseks, mis juhib topeltväravat
2. COM-i terminal on ÜHIS, mida kasutatakse välisseadmete "maanduse" ühendamiseks
3. SIDE terminali 1 kasutatakse mis tahes välise seadme ühendamiseks, mis juhib ühte väravat
4. Swipe Card terminali kasutatakse mis tahes töötavate välisseadmete ühendamiseks
värav lahti
5. COM-i terminal on ÜHIS, mida kasutatakse välisseadmete "maanduse" ühendamiseks
6. Infrapunapistikut kasutatakse fotoelektrilise anduri ühendamiseks
7. 12 V alalisvoolu väljundit kasutatakse fotoanduri ühendamiseks (pidev väljund
vool <= 200mA)
8. 24 V aku väljundit kasutatakse varuaku + ühendamiseks
9. 24 V aku väljundit kasutatakse varuaku ühendamiseks - 10. 24 V DC väljundit kasutatakse välise seadme ühendamiseks. (nt fotoandur,
maksimaalne väljundvool 1A)
11. GND-d kasutatakse välisseadmete "maanduse" ühendamiseks
12. 24 V DC lambi väljundit kasutatakse välklambi + lambi ühendamiseks. 13. Välklambi ühendamiseks kasutatakse 24 V DC lambi väljundit -. 14. 24V DC Lock Output - NF-klemm, mida kasutati elektriluku ühendamiseks
15. "COM" on "COMMON", mida kasutatakse luku "aluse" ühendamiseks
16. 24 V alalisvoolu lukuväljund – NA-klemm, mida kasutatakse magnetluku ühendamiseks
17. 24 V DC häireväljund
18. 24 V DC häireväljund
19. ja 20. Klemmi "Mootor1" kasutatakse väravale paigaldatud mootori 1 ühendamiseks
avaneb hiljem ja sulgub esimesena. See terminal on ühendatud 1
st punane juhe (arvutatud vasakult poolt
paremalt paremale)
21. ja 22. Motor2 viiteklemmi kasutatakse 2 mootori ühendamiseks
värav, mis avaneb enne ja sulgub hiljem. See terminal on ühendatud 1
sinine traat (arvutatud alates

vasakust käest paremale). MÄRGE! Kui teil on vaja ühte väravat, on värava mootor just see saab ühendada Motor2 Delay terminali. 23. AC24V sisendit kasutatakse trafo ühendamiseks
24. AC24V sisendit kasutatakse trafo ühendamiseks
25. Digitaalekraani kasutatakse seadistusandmete kuvamiseks
26. INC + kasutatakse arvu suurendamiseks andmete määramisel
27. Funktsiooni FUN kasutatakse andmete salvestamiseks
28. DEC- kasutatakse kuju vähendamiseks andmete määramisel
29. Nuppu Õppimine kasutatakse rakenduse/kaugjuhtimispuldi eemaldamiseks

Pult
Ühe värava juhtimiseks vajutatakse nuppu "1"; topeltvärava juhtimiseks vajutatakse nuppu "2"; häirest väljumiseks vajutatakse nuppu "3".
Uue kaugjuhtimispuldi programmeerimiseks:
Esimene samm:
Vajutage umbes 1 sekundi jooksul juhtpaneeli nuppu LEARN, indikaator süttib
on välja lülitatud, tähendab see, et olete juba õppimist alustanud
Teine samm:
Vajutage umbes 2 sekundit mis tahes nuppu uuel kaugjuhtimispuldil, seejärel vajutage digitaalkuva kuvaks kaugjuhtimisnumbri ja parda märgutuli vilguks neli korda
ühe piiksuga tähendab nüüd edukat õppimist. Märge! Kui te ei saa 5 sekundi jooksul pärast LEARN nupu vajutamist uut kaugjuhtimissignaali, süttib indikaator ja õppimine lõpeb. Kaugjuhtimispuldi eemaldamiseks toimige järgmiselt.
Vajutage ja hoidke nuppu LEARN umbes 5 sekundit all, kui kuulete üht piiksu ja
märgutuli põleb, tähendab see kaugjuhtimispuldi eemaldamist.
Juhtpaneeli seadistamine:
Kui digitaalne ekraan on sisse lülitatud, kontrollib see helisignaali 00–99. Kui
märgutuli põleb, piiks peatub, mis tähendab, et süsteem on normaalne. Peamine töömeetod:
Vajutage ja hoidke all nuppu [FUN], kuni digitaalekraanile ilmub PO. Nüüd sisenete
menüü seadistus. Saate reguleerida [INC +] [DEC-] sisse või välja suumimiseks
seerianumber või numbriline väärtus. Kui andmed on korras, vajutage salvestamiseks [FUN]
andmeid. Ostlemine õnnestus ühe piiksuga. Peale andmete salvestamist digitaalne
Kui peate sisenema muusse menüüsse, kuvatakse see ikkagi äsja määratud menüünumbril
Valimiseks vajutage valimiseks [INC +] või [DEC-] ja kinnitage sisenemiseks nupuga [FUN]
menüü number, mida soovite määrata. Näiteks pärast P0 väärtuse salvestamist ja [FUN] vajutamist soovite
salvestada, siis oleks digiekraanil ikka number P0 ja mine kui tahad
P1 edasiseks reguleerimiseks vajutage üks kord [INC +], seejärel kuvatakse digitaalekraanil P1, seejärel vajutage
[FUN], et siseneda seadistusse P1. Ja kui te ei pea sisestama mõnda muud menüüseadet, saate seda teha
Menüüseadetest väljumiseks vajutage nuppu [LEARN]. 1. Pehme käivitusaja määramiseks:
Kui digitaalnäidikul kuvatakse P0, seab väravaavaja pehme käivitusaja.
pehme käivitusaeg, reguleeritav vahemikus 0 kuni 6 s, 0 s tähendab, et pehme käivitusaeg peab olema suletud, max
aeg 6s. Iga kord, kui vajutate ja vabastate nupu [INC +], suureneb arv 1 võrra;
iga kord, kui nuppu [DEC-] vajutate ja vabastate, väheneb arv 1 võrra. Vajutage nuppu
Nupp [FUN] andmete salvestamiseks, kui on valitud pehme käivitusaeg, seejärel pehme käivitusaeg seadistus lõpetatud (tehasekomplekt 2s).
2. Tapva jõu taseme määramiseks:
2a – kui digitaalnäidikul kuvatakse P1, töötab väravaavaja 1 mootor madalal kiirusel

kioski jõu reguleerimine. Iga kord, kui klõpsate ja vabastate, on valida 0–20 taseme vahel nuppu [INC +], suureneb number 1 võrra; iga kord, kui vajutate ja vabastate [DEC-] nuppu, number väheneb 1. Vajutage nuppu [FUN], et ummistuse korral andmed salvestada valitud võimsustase, seejärel 1. mootori madalal kiirusel töötav jõud kohandamine lõpetatud. (tehaseseade 6. tase)
2b – kui digitaalnäidikul kuvatakse P2, töötab väravaavaja 1 mootori suurel kiirusel kioski jõu reguleerimine. Valida on 0-20 taseme vahel. Iga kord, kui vajutate ja vabastate nuppu [INC +], suureneb number 1 võrra; iga kord, kui vajutate ja vabastate [DEC-] nuppu, number väheneb 1. Vajutage nuppu [FUN], et ummistuse korral andmed salvestada valitud jõu tase, seejärel 1. mootori suurel kiirusel veeremisjõud kohandamine lõpetatud. (tehaseseade tase 10)
2c – kui digitaalekraanil kuvatakse P3, töötab väravaavaja mootori pöörlemiskiirusel 2 kioski jõu reguleerimine. Valida on 0-20 taseme vahel. Iga kord, kui vajutate ja vabastate nuppu [INC +], suureneb number 1 võrra; iga kord, kui vajutate ja vabastate [DEC-] nuppu, number väheneb 1. Vajutage nuppu [FUN], et ummistuse korral andmed salvestada valitud võimsustase, seejärel 2. mootori madalal kiirusel töötav jõud kohandamine lõpetatud. (tehaseseade 6. tase)
2d – kui digitaalnäidikul kuvatakse P4, töötab väravaavaja 2-käiguline mootor kioski jõu reguleerimine. Valida on 0-20 taseme vahel. Iga kord, kui vajutate ja vabastate nuppu [INC +], suureneb number 1 võrra; iga kord, kui vajutate ja vabastate [DEC-] nuppu, number väheneb 1. Vajutage nuppu [FUN], et ummistuse korral andmed salvestada valitud võimsustase, seejärel mootori 2 suurel kiirusel veeremisjõud kohandamine lõpetatud. (tehaseseade tase 10)
3. Kiire tööaja määramiseks:
Kui digitaalnäidikul kuvatakse P5, on väravaavaja seadistatud kiireks sõiduajaks. Valikulised on 0–33 sekundit. 0s tähendab, et ilma kiire sõiduta teeks seda väravaavaja sõida aeglaselt. Maksimaalne kiire tööaeg 33 s. Iga kord, kui vajutate ja vabastage nupp [INC +], number suureneb 1 võrra; iga kord, kui vajutate ja vabastate Nupp [DEC-], arv väheneb 1. Andmete salvestamiseks vajutage nuppu [FUN] suure kiirusega tööaeg on valitud, seejärel on suure kiirusega tööaja seadistus lõpetatud. (tehasekomplekt 5s)

4. Automaatse sulgemise aja määramiseks kaarti pühkides tehke järgmist.
Kui digitaalnäidikul kuvatakse P6, aktiveerib ukseavaja automaatse sulgemisaja (MÄRKUS! see automaatne sulgemisaeg tähendab ainult automaatset sulgemisfunktsiooni, mida rakendatakse väliselt seade-). Valikulised on 0–99 s. 0 tähendab, et väravaavaja ei sulgu automaatselt pühkige kaarti. Maksimaalne automaatse sulgemise aeg pärast kaardi ületamist 99s. Iga kord, kui vajutate ja vabastate nuppu [INC +], suureneb number 1 võrra; iga kord, kui vajutate ja vabastate [DEC-] nuppu, number väheneb 1. Vajutage nuppu [FUN], et salvestada andmed automaatrežiimis sulgemisaeg, kui pühkimiskaart on valitud, seejärel automaatne sulgemisaeg, kui pühkimiskaart aegub. (tehasekomplekt 10 s)
5. Intervalli aja määramiseks:
5a. Kui digitaalekraanil kuvatakse P7, töötab väravaavaja ajaintervalli seadmisega. Valida saab 0-10 punkti. 0s tähendab samaaegselt avanevaid topeltväravaid. "1" tähendab Mootor 1 käivitub 1 sekundiks, kuni mootor 2 käivitub. Maksimaalne avamisintervalli aeg 10 s. Iga kord, kui vajutate ja vabastate nupu [INC +], suureneb arv 1 võrra; Iga kord nupu [DEC-] vajutamine ja vabastamine vähendab arvu 1 võrra. Vajutage nuppu [FUN] nuppu andmete salvestamiseks, kui on valitud avamisintervalli aeg, siis on intervall avatud

seadistamine lõpetatud. (tehasekomplekt 0 s)
5b. Kui digitaalekraanil kuvatakse P8, määrab väravaavaja sulgemisaja intervalli. Valida saab 0-10 punkti. 0 tähendab, et topeltvärav on samal ajal suletud. "1" tähendab
Mootor 2 hakkab sulguma 1 sekund enne, kui mootor 1 hakkab sulguma. Maksimaalne sulgemisintervalli aeg
10s. Iga kord, kui vajutate ja vabastate nupu [INC +], suureneb arv 1 võrra; iga
kui vajutate ja vabastate nupu [DEC-], väheneb arv 1 võrra. Vajutage [FUN]
nupp andmete salvestamiseks, kui on valitud lühike ajavahemik, seejärel lühike intervall
seadistamine lõpetatud. (tehasekomplekt 0 s)
6. Automaatse sulgemise aja määramiseks:
Kui digitaalekraanil kuvatakse P9, aktiveerib väravaavaja automaatse sulgemisaja. Seal on
0–99 s valikuline. 0 tähendab, et väravaavaja ei sulgu automaatselt. Maksimaalne automaatse sulgemise aeg
on 99s. Iga kord, kui vajutate ja vabastate nupu [INC +], suureneb arv 1 võrra; iga
kui vajutate ja vabastate nupu [DEC-], siis number väheneb 1. Vajutage nuppu
Nupp [FUN] andmete salvestamiseks, kui on valitud automaatne väljalülitusaeg, seejärel automaatne väljalülitusaeg
seadistamine lõpetatud. (tehasekomplekt 0)

7. Lambi/häire väljundi juhtimise seadistamiseks:
Kui digitaalekraanil kuvatakse PA, aktiveeritakse lambi / alarmi väljundi juhtpuldis väravaavaja seadistus. Valikulised on 0-3. "0" tähistab häiret mono-ühilduvusmudelil ja
ilma pingeväljundita lamp peale värava sulgemist kokku 30 s, järgmine kord pingeväljundiga. "1" tähistab häiret monostabiilsuse mudelis ja ainult värav vilgub
jooksmine. "2" tähistab hoiatussignaali kahe seadmega mudeli ja lambi jaoks ilma pingeväljundita peale värava sulgemist kokku 30 s, järgmine kord väljundpingega. "3" tähendab, et äratus on sisse lülitatud
bistabiilsuse muster ja tuli vilguvad ainult väravast läbi sõites. Iga kord
vajutage ja vabastage nupp [INC +], arv suureneb 1-ni; iga kord, kui vajutate ja
vabastage nupp [DEC-], number väheneb 1. Vajutage salvestamiseks nuppu [FUN]
andmed, kui on valitud automaatne väljalülitusaeg, seejärel lambi / alarmi väljundi juhtseade lõpetanud. (tehasekomplekt 0)
8. Säriaja määramiseks:
Kui digitaalekraanil kuvatakse Pb, juhib ukseavaja säriaja seadistust.
katiku kontrollaeg tähendab aega, mil saime katikut juhtida. Võimalusi on 0-1. "0" tähistab säriaega 0,5 s, "1" tähistab 5 s säriaega. Iga kord
nupu [INC +] vajutamine ja vabastamine suurendab arvu 1 võrra; iga kord, kui vajutate
ja vabastage nupp [DEC-], arv väheneb 1 võrra. Salvestamiseks vajutage nuppu [FUN]
andmeid, kui katiku kontrollaeg on valitud, siis on katiku aja määramine lõpetatud. (tehas seatud väärtusele 0)
9. Avatud ühe-/kahevärava valimiseks:
Kui arvuti kuvatakse digitaalsel ekraanil, on väravaavaja avatud ühe-/kahevärava režiimis.
Valikulised on 0-3. "0" tähendab, et väravat ei saanud eemalt avada, "1" tähendab lihtsalt
saab avada ühe värava, "2" tähendab lihtsalt kahelehelise värava avamist, "3" tähendab avatud
üks värav ja kaks väravat. Iga kord, kui vajutate ja vabastate [INC +]
nuppu, suureneb number 1 võrra; iga kord, kui vajutate ja vabastate [DEC-] nupu,
pilt väheneb 1. Andmete üks/kaks korda salvestamiseks vajutage nuppu [FUN]
Värav on valitud, seejärel on kaugjuhtimispuldi nupu seadistamine lõpetatud. (tehasekomplekt 3)
10. Fotosilma töö valimiseks NC või NO

Kui digitaalekraanil kuvatakse Pd, saate fotosilma töö jaoks valida NO või NC. Väärtus 00 tähendab tööd EI, väärtus 01 tähendab tööd NC. 11. Lähtestamine:
Kui digitaalnäidikul kuvatakse After, siis väravaavaja ei liigu. Pärast sätte "Pärast" sisestamist vajutage

[FUN] on salvestatud ja nüüd edukalt taastatud